DX-AR-8070 BT

Manuel de l'utilisateur

ART: 2054247

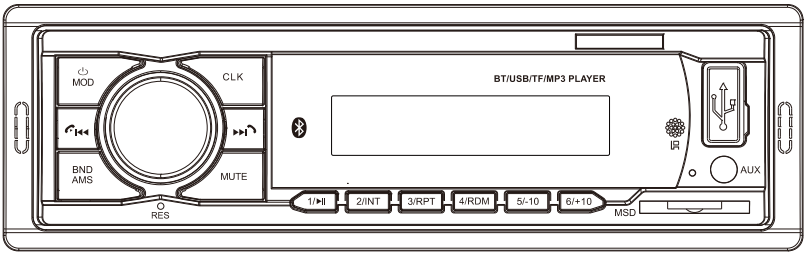

FM/MP3/BLUETOOTH/RDS/USB/Micro SD/AUX-IN

FR ---------- 7
NL ---------- 15
ES ---------- 23
IT ---------- 31
PT ---------- 39
RO ---------- 47
PL ---------- 55

I. Panneau de commande

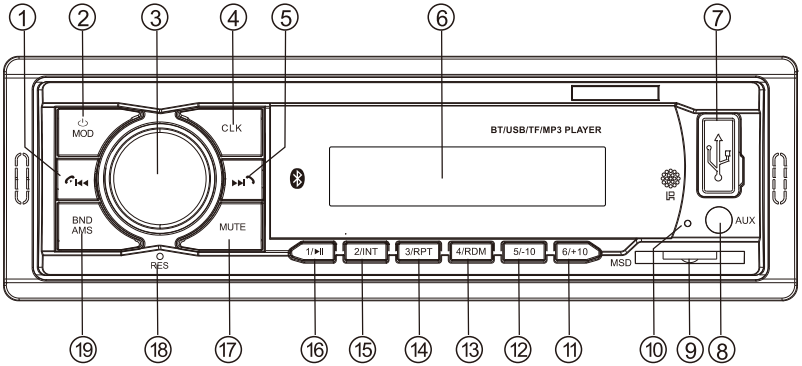

1. Touche raccrocher /Piste précédente /Rechercher
2. Interrupteur d'alimentation /Interrupteur de mode
3. Contrôle du volume /Réglage audio /Touche de fonction PTY
4. Touche horloge
5. Touche décrocher /Piste suivante /Rechercher
6. Écran d'affichage
7. Interface USB
8. Prise d'entrée auxiliaire
9. Fente pour carte Micro SD
10. MIC BT
11. Avancer de 10 titres / Touche numéro 6
12. Retour de 10 titres / Touche numéro 5
13. Lecture aléatoire / Touche numéro 4
14. Lecture répétée d'un seul titre/ Touche numéro 3
15. Navigation de lecture /Touche numéro 2
16. Pause /Touche numéro 1
17. Touche muet
18. Touche de réinitialisation
19. Interrupteur de bande /Verrouillage automatique des stations

- Compatibles format MP3
- Fonction mémoire de lecture
- Compatible interface USB/SD/Bluetooth
- Compatible entrée audio externe

II. Fonctionnement basique:

1.Touche raccrocher / Piste précédente / Rechercher (⏮)
1)Une fois le Bluetooth connecté, et que vous recevez un appel, appuyez sur cette touche pour raccrocher.
2)En mode de diffusion de radio, appuyez sur cette touche pour rechercher des stations de radio vers l'arrière par incrément, tenez-la pour chercher des stations de radio automatiquement, appuyez sur n'importe quelle touche entre 1 et 6 pour sauvegarder une station en présélection.
3)En mode de lecture MP3, tenez cette touche appuyée pour avancer d'une seule piste, et tenez-là appuyée pour lire rapidement vers l'arrière.

2.Interrupteur d'alimentation / Interrupteur de mode (⏻ MOD)
1)Une fois l'appareil alimenté, appuyez sur cette touche pour allumer l'appareil, et appuyez de nouveau pour l'éteindre.
2)Une fois l'appareil allumé, appuyez sur la touche MOD pour circuler entre les modes. Lorsqu'un disque flash et une carte Micro SD sont connecté sur l'unité principale, appuyez sur la touche, l'unité principale circulera entre les modes clé USB, SD, AUX IN et BT. Lorsqu'aucune clé USB ou carte SD n'est connectée sur l'unité principale, appuyez sur la touche, l'unité principale sautera à la fonction suivante et il n'y aura aucun mode pour la connexion.

3.Contrôle du volume / Réglage audio / Touche de fonction PTY (VOL/SEL/PTY)
1)En mode de diffusion radio et de lecture, tournez la molette de volume pour régler le niveau du volume. Augmentez le volume dans le sens des aiguilles d'une montre et diminuez le volume dans le sens inverse des aiguilles d'une montre. La valeur du volume est comprise entre 0-43 et la valeur par défaut est le niveau 20.
2)Une fois l'appareil allumé, appuyez sur cette touche pour la sélection de réglage audio automatique: BASS / TRE / BAL / FAD / EQ / LOUD / DX/LOC / STERO/MONO / CLOCK 12/24 / AREA EUR/USA par séquence, et la molette de volume peut être tournée pour régler les modes de tonalité.
3)En mode de diffusion radio, tenez cette touche pour entrer dans le mode de sélection de fonction AF ON / TA OFF / TAVOL 25 / REG OFF / EON OFF / SEL PTY.

4.Touche horloge (CLK)
Tenez cette touche pour afficher l'horloge, et elle s'effacera automatiquement 5 secondes plus tard. Tenez-la de nouveau pendant 2 secondes pour entrer en mode de réglage d'horloge, et tournez la molette de volume pour régler l'heure minute par minute dans le sens des aiguilles d'une montre et heure par heure dans le sens inverse des aiguilles d'une montre, et l'heure sera confirmée automatiquement 5 secondes plus tard et sortira du réglage.

5.Touche décrocher / Piste suivante / Rechercher (⏭)
1)Une fois le Bluetooth connecté, et que vous recevez un appel, appuyez sur cette touche pour décrocher.
2)En mode de diffusion de radio, appuyez sur cette touche pour rechercher des stations de radio vers l'avant par incrément, tenez-la pour chercher des stations de radio automatiquement, appuyez sur n'importe quelle touche entre 1 et 6 pour sauvegarder une station en présélection.
3)En mode de lecture MP3, tenez cette touche appuyée pour avancer d'une seule piste, et tenez-là appuyée pour lire rapidement vers l'avant.

6.Écran d'affichage (LCD)
Affiche la fréquence radio et les informations sur la lecture en cours.

7.Interface USB (USB)
Insérez une clé USB, et les chansons du format correspondant seront jouées automatiquement.

8.Prise d'entrée auxiliaire (AUX)
Elle sert à la connexion externe pour les signaux audio.

9.Fente pour carte Micro SD (SD)
Insérez une carte Micro SD, et les chansons du format correspondant seront jouées automatiquement.

10.MIC BT Microphone Bluetooth (MIC).
Lors du processus de communication Bluetooth, le son entre par ici.

11.Avancer de 10 titres / Touche numéro (6/+10)
1) En mode de diffusion radio, appuyez sur cette touche pour lire la station de radio présélectionnée en « 6 » et après avoir réglé ou trouvé la radio, tenez la radio appuyée pendant 2 secondes pour la sauvegarder.
2) En mode de lecture MP3, appuyez sur cette touche pour choisir de lire 10 pistes en avant.

12.Retour de 10 titres / Touche numéro (5/-10)
1) En mode de diffusion radio, appuyez sur cette touche pour lire la station de radio présélectionnée en « 5 » et après avoir réglé ou trouvé la radio, tenez la radio appuyée pendant 2 secondes pour la sauvegarder.
2) En mode de lecture MP3, appuyez sur cette touche pour choisir de lire 10 pistes en arrière.

13.Lecture aléatoire / Touche numéro (4/RDM)
1) En mode de diffusion radio, appuyez sur cette touche pour lire la station de radio présélectionnée en « 4 » et après avoir réglé ou trouvé la radio, tenez la radio appuyée pendant 2 secondes pour la sauvegarder.
2) En mode de lecture MP3, appuyez sur cette touche pour mettre la lecture en mode aléatoire, et appuyez de nouveau pour reprendre la lecture dans l'ordre normal.

14.Lecture répétée d'un seul titre / Touche numéro (3/RPT)
1) En mode de diffusion radio, appuyez sur cette touche pour lire la station de radio présélectionnée en « 3 » et après avoir réglé ou trouvé la radio, tenez la radio appuyée pendant 2 secondes pour la sauvegarder.
2) En mode de lecture MP3, appuyez sur cette touche pour lire un seul titre de manière répétée, et appuyez de nouveau pour annuler cette fonction.

15.Navigation de lecture / Touche numéro (2/INT)
1) En mode de diffusion radio, appuyez sur cette touche pour lire la station de radio présélectionnée en « 2 » et après avoir réglé ou trouvé la radio, tenez la radio appuyée pendant 2 secondes pour la sauvegarder.
2) En mode de lecture MP3, appuyez sur cette touche pour circuler entre les chansons MP3 et passer automatiquement à la chanson suivante pendant 10 seconde, et appuyez de nouveau sur la touche pour reprendre la lecture en séquence.

16.Pause / Touche numéro (1/ ⏯)

1) En mode de diffusion radio, appuyez sur cette touche pour lire la station de radio présélectionnée en « 1 » et après avoir réglé ou trouvé la radio, tenez la radio appuyée pendant 2 secondes pour la sauvegarder.
2) En mode de lecture MP3, appuyez sur cette touche pour mettre la lecture en pause, et appuyez de nouveau pour reprendre la lecture.

17.Touche muet (MUTE)

Peu importe le mode, appuyez sur cette touche pour couper le son, et appuyez de nouveau pour réactiver le son.

18.Touche de réinitialisation (RES)

Lorsque le fonctionnement du système de l'unité principale rencontre des problèmes, appuyez sur cette touche pour réinitialiser le système. Après l'avoir réinitialisé, l'unité principale sera redémarrée.

19.Interrupteur de bande / Verrouillage automatique des stations (BND/AMS)

En mode de diffusion radio, appuyez sur cette touche pour circuler entre les bandes (FM-1- FM2-FM3), et tenez-la pour rechercher les stations de radio automatiquement, et sauvegarder les stations de radio détectée dans les espaces 1-6 par séquence; après avoir recherché des stations de radio une fois automatiquement, jouez les programmes de radio sauvegardés sur la première touche de présélection. 6 stations de radio peuvent être sauvegardées sur chaque bande, et 18 stations de radio peuvent être sauvegardées en tout.

III. BLUETOOTH FONCTIONNEMENT

REMARQUE:

Pour votre sécurité, ne pas utiliser votre téléphone pendant la conduite. Bluetooth est une technologie de transmission sans fil à faible distance. L'appareil peut se connecter avec votre téléphone portable muni d'une fonction Bluetooth. Après connexion, vous pouvez contrôler votre téléphone avec l'appareil.

JUMELAGE

Utiliser cette fonction pour établir une connexion entre l'appareil et votre téléphone portable.

1. Allumer l'autoradio
2. Activer la fonction Bluetooth de votre téléphone portable, garder le téléphone à moins de 3 mètres de l'appareil et démarrer la recherche d'appareil Bluetooth.
3. Une fois que le nom de l'appareil « CAR BT » s'affiche sur la liste d'appairage, le sélectionner. À ce moment, un code d'appairage est nécessaire. Entrer le code d'appairage (0000 par défaut) et l'appairage Bluetooth va s'activer automatiquement. Certains téléphones vous demanderont de sélect ionner ent re connecter ou déconnecter.

PASSER UN APPEL

Une fois la connexion Bluetooth terminée, appuyez sur la touche « MODE » pour passer en mode "BT" et appuyer longtemps sur “5/ ⏭ ” appelez le premier numéro de téléphone dans l'historique d'appel du téléphone portable.

RECEVOIR UN APPEL

Une fois que la connexion Bluetooth est terminée, lors d'un appel entrant, répondez en appuyant sur “5/⏭”. Une fois l'appel terminé, appuyez sur la touche “1/⏮” sur le panneau pour raccrocher.

TRANSFER D'APPEL
Au cours d'une conversation, appuyer longtemps sur “5 ⏭↶ /” pour transférer l'audio de l'appareil à votre téléphone mobile.

MODE MUSIQUE
A2DP
A2DP est l'abréviation d'Advanced Audio
Distribution Profile. Les téléphones mobiles supportant cette fonction peuvent transmettre le signal audio en stéréo, tandis que celles qui n'ont pas cette fonction peuvent transmettre un signal audio en mono uniquement.

IV. Opérations basiques RDS

1) Fonction AF
Lorsque l'unité principale est allumée pour la première fois, le système sélectionnera automatiquement le mode de sélection de station suivante supérieure RDS (AF) par défaut. Si vous souhaitez écouter les stations radio de la bande FM, la fonction (RDS(AF) sera désactivée d'abord, aucune station de radio ne peut être reçu sur les bandes FM.
Méthode pour activer/désactiver AF: Commencez par appuyer sur la touche « VOL/SEL/PTY » pour choisir AF ON et choisissez AF OFF avec la molette de volume.

2) Fonction REG
Sous n'importe quel mode une fois que l'unité est allumée, appuyez sur la touche « VOL/SEL/PTY » pour entrer dans « REG OFF », puis sélectionnez avec la molette de volume si la fonction de sélection régionale doit être activée.

3) Fonction TA
Sous n'importe quel mode une fois que l'unité est allumée, appuyez sur la touche « VOL/SEL/PTY » pour entrer dans « TA OFF », puis sélectionnez avec la molette de volume si « TA ON » (la lecture automatique des informations sur le trafic) doit être activée.

4) Fonction EON
Sous n'importe quel mode une fois que l'unité est allumée, appuyez sur la touche « VOL/SEL/PTY » pour entrer dans « EON », puis sélectionnez avec la molette de volume si les informations pour les autres stations de radio doivent être affichées.

5) Fonction PTY
En mode de diffusion radio, une fois l'unité allumée, tenez la touche « VOL/SEL/PTY » pour entrer dans une partie du mode PTY. Une fois que les types PTY sont affichés, tenez la touche « VOL/SEL/PTY » pour entrer dans les autres parties du mode PTY, puis utilisez les touches numériques « 1-6 » pour sélectionner les types de programme radio.
(Remarque: chaque touche numérique à 1-3 types respectivement.)

V. INSTALLATION DE L'APPAREIL

1. Avant d'installer l'unité principale, placez-la dans la position souhaitée, puis raccordez le câble du haut-parleur et le câble d'alimentation pour effectuer un test.
2. Une fois que l'appareil fonctionne de façon optimale, fixez l'unité principale.

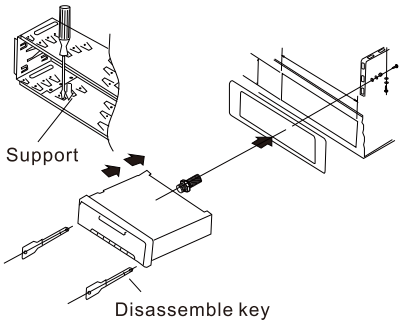

Installer l'unité principale

1. Installez le crochet sur le tableau de bord et pliez certaines parties du crochet.
2. Connectez la ligne d'alimentation et la ligne de l'enceinte, et fixez le statorsur la voiture.
3. Insérez la prise de l'antenne et poussez l'unité principale sur les crochetet serrez l'écrou du stator.

Désinstaller l'unité principale

Insérez les deux touches sur l'espace sur les côtés gauche et droit, et laissez les touches saisir l'unité principale, appuyez doucement pour éloigner l'unité principale du crochet et enlevez la ligne de connexion, et débranchez la prise de l'antenne.

VI. SCHEMA DE CABLAGE

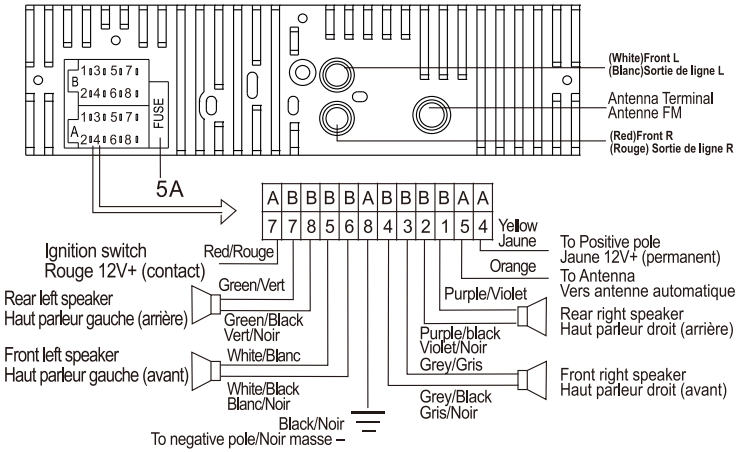

VII. CARACTERISTIQUES TECHNIQUES

FM:
Fréquences: 87.5 MHz – 108 MHz
Sensibilité: ⩽37dBf
S/N: ⩾40dB
Lecteur MP3
S/N: ⩾45dB
Réponse de fréquence: 100 Hz – 10k Hz
Séparation des canaux ⩾30dB
Distorsion: ⩽5%
Equilibrage stéréo ⩽3dB
Indications générales
Tension: 12V DC
Impédance haut-parleur: 4 – 8 ohms
Puissance de sortie max: 4x 20 W

PROTECTION DE L'ENVIRONNEMENT

Les appareils électroniques ne doivent pas êtres mis au rebut avec les ordures ménagères.Veuillez les porter dans les déchèteries prévues à cet effet.
Consultez votre revendeur ou votre mairie afin de connaître la procédure de recyclage.

Norauto France 511/589 rue des Seringats 59262 Sainghin-en-Mélantois
Auto 5 Bld Paepsem 20 -1070 ANDERLECHT BELGIQUE
Noroto España SAU Centre Comercial Alban Carretera de Ademuz km 2,9 46100 BURJASSOT
Norauto Italia SPA Corso Savona 85/10024 MONCALIERI
Norauto Portugal LDA Av. dos Cavaleiros, n°49 Alfragide 2794-057 CARNAXIDE
Norauto Romania nr.7, corp Z, et.1, Sector 6, Bucuresti, 061072
Norauto Polska SP Z.O.O. Ul. Jubilerska 1004-190 WARSZAWA
НОРАВТО РОССИЯ 127051, Москва, Цветной бульвар, 11строение 6, этаж 2
MGTS Made in China / Fabricado en/na China / Fabriqué en Chine

16V0

DX-AR-8070BT-I01E01