stabo by PRESIDENT

Coffret freecomm 700

Une communication de proximité à petit prix pour les activités sportives, les loisirs et la famille...

- Technologie de longue portée – portée jusqu'à 10km
- 8 canaux/500 mW
- 38 tonalités CTCSS / 83 codes DSC
- Fonction VOX 3 niveaux (fonction mains libres)
- Fonction Surveillance acoustique
- Tonalités d'appel (15 mélodies différentes)
- Alarme avec vibreur
- Radio FM
- Fonction monitor
- Roger Beep
- Squelch
- Balayage des canaux (Fonction SCAN)
- Double Veille
- Afficheur LCD rétroéclairé
- Clavier verrouillable
- Beep des touches
- Prise haut-parleur/microphone externe (2.5mm stéréo)
- Lampe LED avec fonction SOS
- Indicateur de niveau de batterie
- Economiseur de batterie

L'expert des longues distances
Jusqu'à 10 km de portée
(dans des conditions optimales)

PMR 446

2 ans garantie Groupe PRESIDENT ELECTRONICS

Alarme avec vibreur

MADE BY 100 % QUALITY PRESIDENT

Contenu :
- 2 émetteurs-récepteurs
- 2 clips de ceinture
- 1 socle chargeur double
- 8 accus NiMH rechargeables (de 1,2V/600 mAh chacun)
- 2 mini micros
- 2 câbles de charge avec prise allume-cigare
- Manuel d'utilisation

Vendu également en boîte carton par paire

(sans les mini micros ni les câbles de charge avec prise allume-cigare) sous la référence

Art N° TXMS700

3 435991 526029

Groupe PRESIDENT ELECTRONICS since 1978

S.A. Capital 10.000.000 €

Siège Social / Head Office – France – Route de Sète
BP 100 – 34540 BALARUC
Site : http://www.president-electronics.com
e-mail : groupe@president-electronics.com

N°1 CB PRESIDENT

1737/03-16 C0369

Art N° TXMS770

3 435991 526036

CE

COFFRET

FREECOMM 700 Fonctions

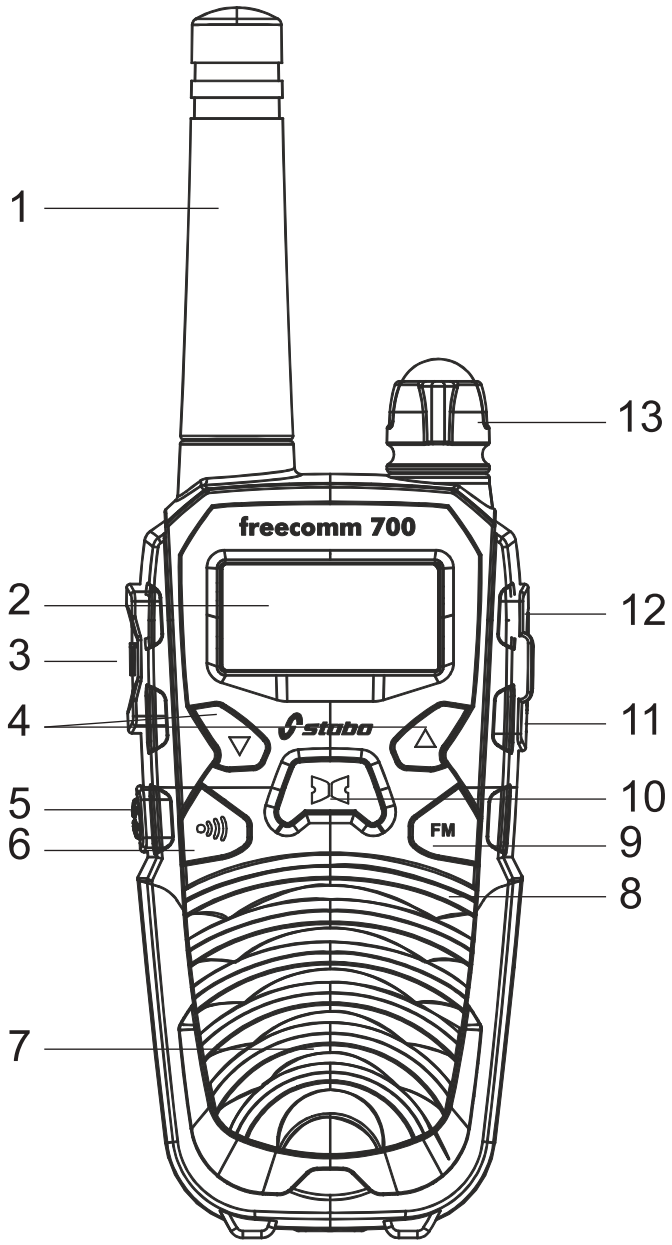

1. **Antenne**
2. **Afficheur LCD**
3. Touche **PTT**
4. Touches ▲ / ▼
5. Touche lampe **LED**
6. Touche **d'appel** ◦))
7. **Haut-parleur**
8. **Microphone**
9. Touche **Radio FM**
10. Touche **Menu**
11. Prises m**icrophone/haut-parleur** externe
12. Prise de **charge du bloc** d'alimentation
13. Bouton **Marche/Arrêt** et Réglage du **volume**

CH88	Indique le numéro du canal choisi
TX	Indique le mode d'émission
RX	Indique la réception d'un signal
VOX	Indique l'activation de la fonction VOX
DCM	Indique l'activation de la fonction Double Veille
SCAN	Indique l'activation de la fonction SCAN
CTCSS 88	Indique la tonalité choisie pour la fonction CTCSS
DCS 88	Indique le code choisi pour la fonction DCS
	Indique le niveau de charge des accus (en 3 niveaux)
	Indique le mode de réception d'un signal d'appel (mélodie)
	Indique le mode de réception d'un signal d'appel (vibreur)
	Indique le mode de réception d'un signal d'appel (mélodie + vibreur)
	Indique l'activation de la fonction verrouillage du clavier
FM	Indique l'activation de la Radio FM
RM	Indique l'activation de la Surveillance Acoustique

1738/03-16 - C0369b

Caractéristiques

Gamme des Fréquences	:	446.00625 Mhz à 446.09375 MHz
Nombre de Canaux	:	8
Nombre de Tonalités CTCSS	:	38
Nombre de Codes DCS	:	83
Portée (en champ libre)	:	max. 10 km
Puissance de sortie	:	< 500 mW
Antenne	:	Fixe
Alimentation	:	Accus 600 mAh NiMH 4 piles type AAA ou LR03
Dimensions	:	175(H) x 58 (L) x 35 (P) mm
Poids	:	160 g accus inclus

Contenu :

- 2 émetteurs-récepteurs
- 2 clips de ceinture
- 1 socle chargeur double
- 8 accus NiMH rechargeables (de 1,2V/600 mAh chacun)
- 2 mini micros
- 2 câbles de charge avec prise allume-cigare
- Manuel d'utilisation